XVII ВСЕРОССИЙСКАЯ ОЛИМПИАДА ШКОЛЬНИКОВ

Муниципальный этап

Технология («Техника и техническое творчество»)

10 - 11 классы

2015-2016 учебный год.

Критерии оценивания практической части.
Количество баллов – 40.

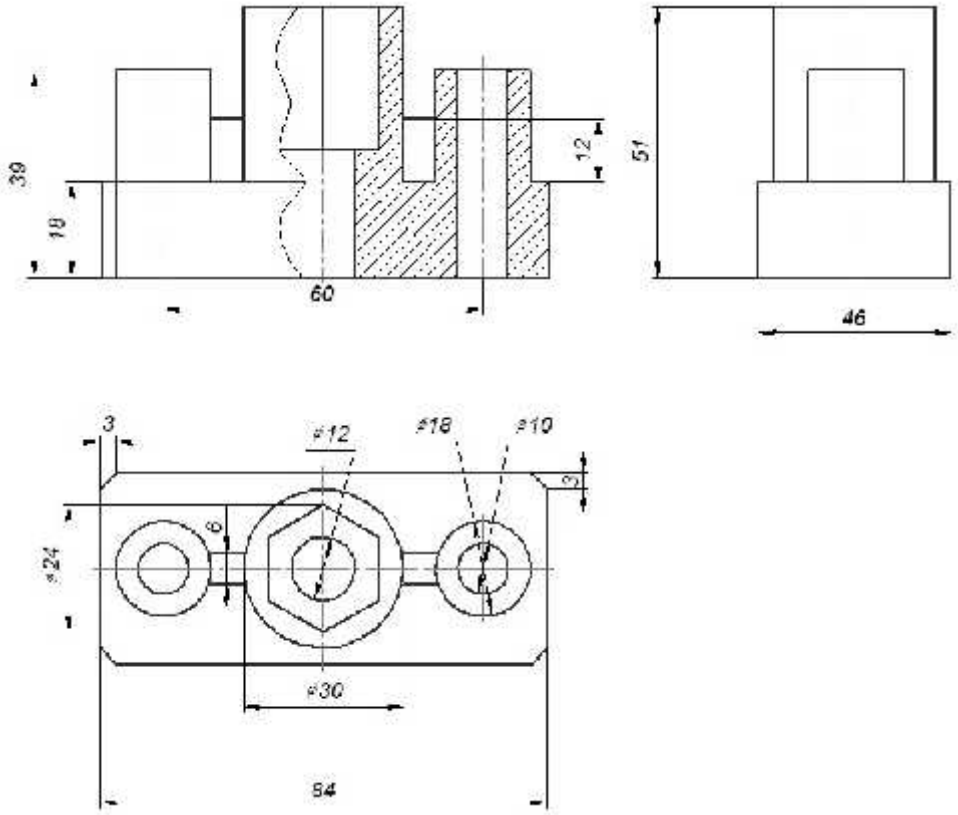

40 баллов – на чертеже указаны все размеры, выносные линии нанесены тонкими линиями, числовые значения размеров изображены одинаковыми по размеру и форме цифрами, числа расположены: для горизонтальных размеров – над размерными линиями на расстоянии 1-2 мм, для вертикальных размеров – слева от размерной линии снизу-вверх, стрелочки размерных линий должны соответствовать стандарту, быть одинаковыми и доходить до выносных линий, выносные линии должны отстоять от стрелочек на расстояние 5-6 мм.

Возможные ошибки и снимаемые баллы за ошибки:

— неправильно заштрихован разрез - до **4 баллов;**
— указаны не все размеры – **до 4 баллов**;
— размерные линии нанесены с нарушениями требований – **до 4 баллов**;
— размерные стрелки не доходят до выносных линий – **до 2 баллов**;
— числовые значения горизонтальных размеров расположены без отступа на размерных линиях – **до 4 баллов**;
— числовые значения горизонтальных размеров расположены под размерными линиями – **до 4 баллов**;
— числовые значения вертикальных размеров расположены не слева от размерной линии или не снизу-вверх – **до 4 баллов**;
— выносная линия не выступает за стрелочку – **до 2 баллов**;
— форма стрелок не соответствует стандарту – **до 4 баллов**;
— работа выполнена неаккуратно – **до 4 баллов**.