Муниципальный этап 9 классы
Всероссийской олимпиады школьников
по технологии
2023 – 2024 учебный год
Шифр_____ Всего баллов_____

Практическое задание для муниципального этапа
Всероссийской олимпиады школьников по технологии 2023-2024 учебный год
(профиль «Техника, технологии и техническое творчество»)
Ручная деревообработка
9 класс

Технические условия:
1.По чертежу Рис. 1 изготовить заднюю стенку «**настенной полки»,** материал-фанера, заготовка 250×150×6мм;
2. Предельные отклонения на все наружные и внутренние размеры ±1 мм.
3. Чистовую (финишную) обработку изделия выполнить
шлифовальной шкуркой средней зернистости на тканевой основе.

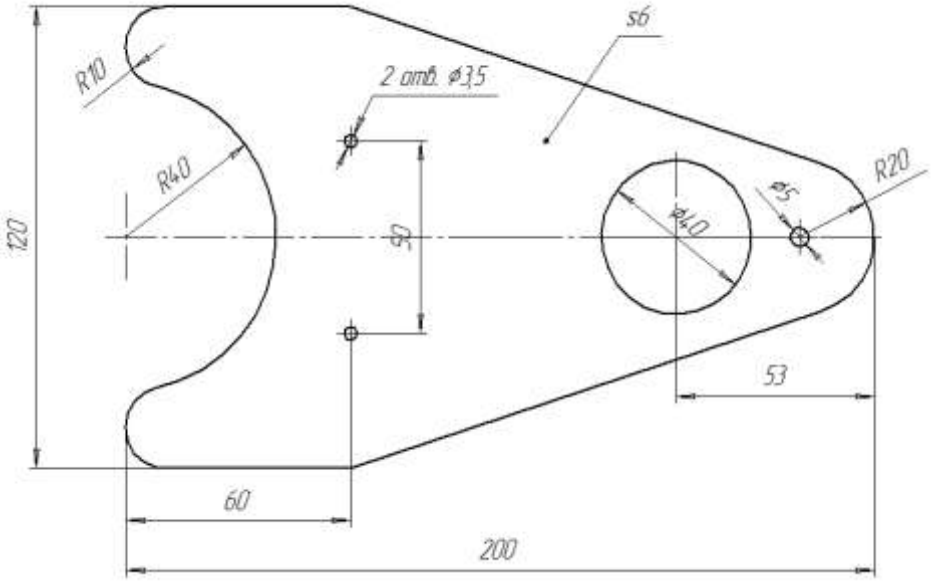

Рис. 1

Карта контроля

		Шифр участника	
№ п/п	**Критерии оценки**	**Количество баллов**	**Набранные баллы участником**
1.	Наличие рабочей формы (халат, головной убор)	**1 б**	
2.	Соблюдение правил безопасных приемов работы	**1 б**	
3.	Соблюдение порядка на рабочем месте. Культура труда	**1 б**	
5.	Технология изготовления изделия: - разметка заготовки в соответствие с чертежом; - технологическая последовательность изготовления изделия; - точность сверления отверстий в соответствие с чертежом; - качество и чистовая обработка готового изделия	**4 б** **16 б** **5 б** **5 б.**	
6.	Уборка рабочего места	**1 б**	
7.	Время изготовления	**1 б**	
	Итого:	**35 баллов**	

Муниципальный этап 9 классы
Всероссийской олимпиады школьников
по технологии
2023 – 2024 учебный год
Шифр_____ Всего баллов_____

Практическое задание для муниципального этапа
Всероссийской олимпиады школьников по технологии 2023-2024 учебный год
(профиль «Техника, технологии и техническое творчество»)
Ручная металлообработка
9 класс

Изготовление по чертежу отвертки

Технические условия:

1. По чертежу изготовить отвертку к металлическому конструктору (рис. 1).
2. Предельные отклонения готового изделия по наружному контуру ± 0,5 мм, прямоугольного выреза (зева) под гайку М6 + 0,5 мм.
3. Позиции «А» на чертеже скруглить самостоятельно.
4. Чистовая обработка плоскостей, прямоугольного выреза (зева) и кромок со всех сторон

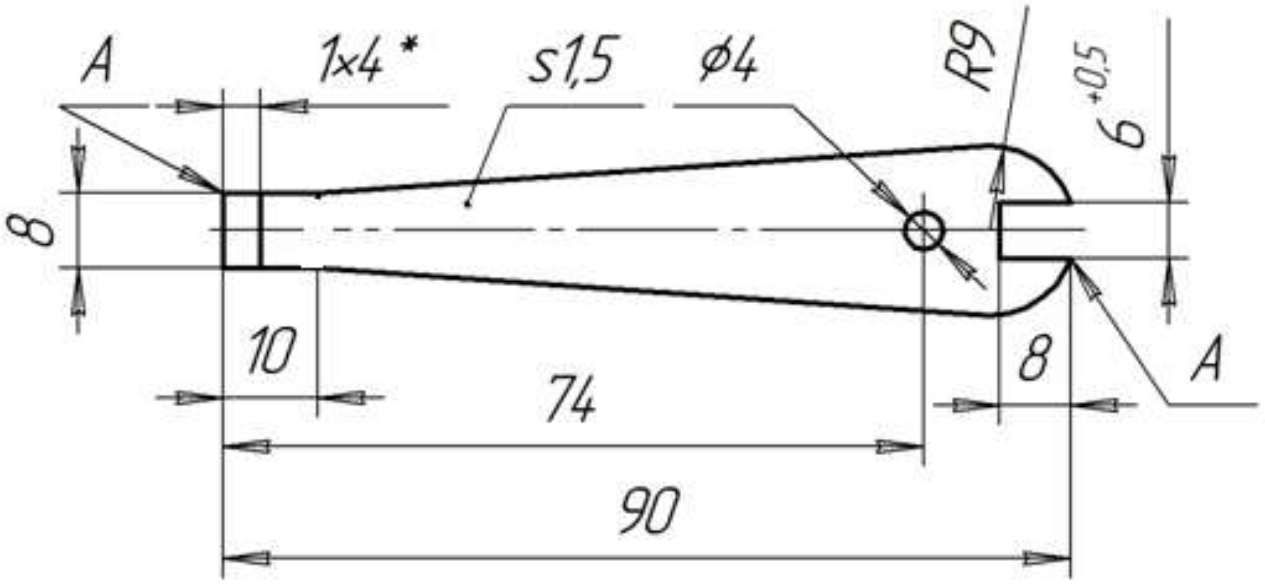

Карта контроля

		Шифр участника	
№ п/п	**Критерии оценки**	**Количество баллов**	**Набранные баллы участником**
1.	Наличие рабочей формы (халат, головной убор)	**1 б**	
2.	Соблюдение правил безопасных приемов работы	**1 б**	
3.	Соблюдение порядка на рабочем месте. Культура труда	**1 б**	
5.	Технология изготовления изделия: - разметка заготовки в соответствие с чертежом; - технологическая последовательность изготовления изделия в соответствии с чертежом; - разметка, сверление и изготовление прямоугольного выреза; - точность изготовления готового изделия в соответствии с чертежом; - качество и чистовая обработка готового изделия.	**30 б.**	
6.	Уборка рабочего места	**1 б**	
7.	Время изготовления	**1 б**	
	Итого:	**35 баллов**	

Муниципальный этап
Всероссийской олимпиады школьников
по технологии
2023 – 2024 учебный год
Шифр_____

9 классы

Всего баллов_____

Практическое задание для муниципального этапа
Всероссийской олимпиады школьников по технологии 2023-2024 учебный год
(профиль «Техника, технологии и техническое творчество»)
Механическая деревообработка
9 класс

Технические условия:

1. -изготовить по чертежу Рис. 1 - две шахматные фигуры-пешки;

- материал-берёза, заготовка 200×50мм;

2. Предельные отклонения на все наружные и внутренние размеры ±1 мм.

3. Чистовую (финишную) обработку изделия выполнить шлифовальной шкуркой средней зернистости на тканевой основе.

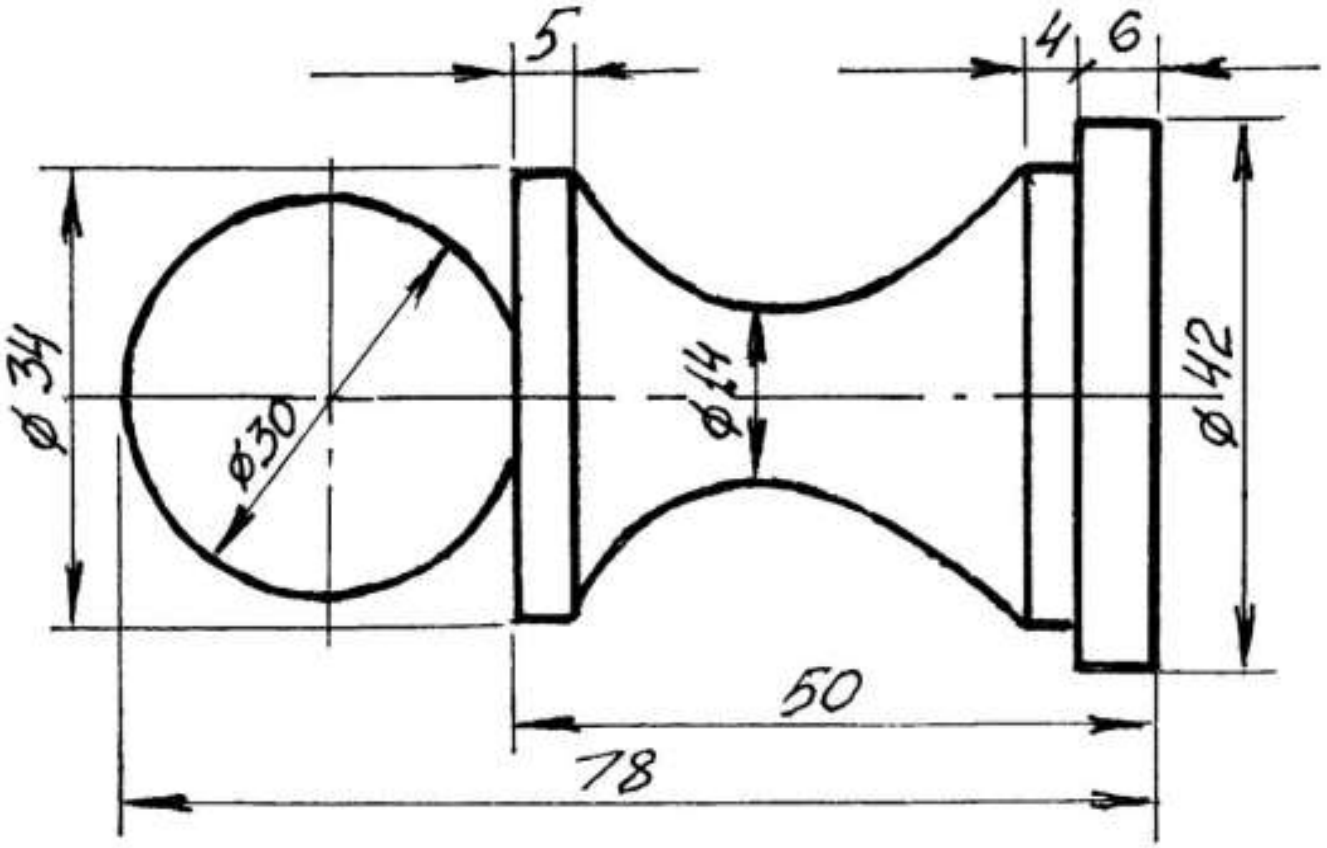

Рис. 1

Карта контроля

		Шифр участника	
№ п/п	**Критерии оценки**	**Количество баллов**	**Набранные баллы участником**
1.	Наличие рабочей формы (халат, головной убор)	**1 б**	
2.	Соблюдение правил безопасных приемов работы	**1 б**	
3.	Соблюдение порядка на рабочем месте. Культура труда	**1 б**	
5.	Технология изготовления изделия: - разметка заготовки в соответствие с чертежом; - технологическая последовательность изготовления изделия; - качество и чистовая обработка готового изделия	**5 б** **15 б** **10 б**	
6.	Уборка рабочего места	**1 б**	
7.	Время изготовления	**1 б**	
	Итого:	**35 баллов**	

Муниципальный этап 9 классы
Всероссийской олимпиады школьников
по технологии
2023 – 2024 учебный год
Шифр_____ Всего баллов_____

Практическое задание для муниципального этапа
Всероссийской олимпиады школьников по технологии 2023-2024 учебный год
(профиль «Техника, технологии и техническое творчество»)
Механическая металлообработка
9 класс

Вытачивание по чертежу такелажный палец

Технические условия:

1. Материал изготовления – Ст3 (ГОСТ 380-2005). Размеры – прут ø 20 мм длина 100 мм
3. Предельные отклонения размеров не должны превышать:
по длине ± 0,5 мм, по диаметрам ± 0,1 мм (рис. 1).
4. Острые кромки притупить.
5. Просверлить отверстие на сверлильном станке сверлом Ø 3.2 мм.

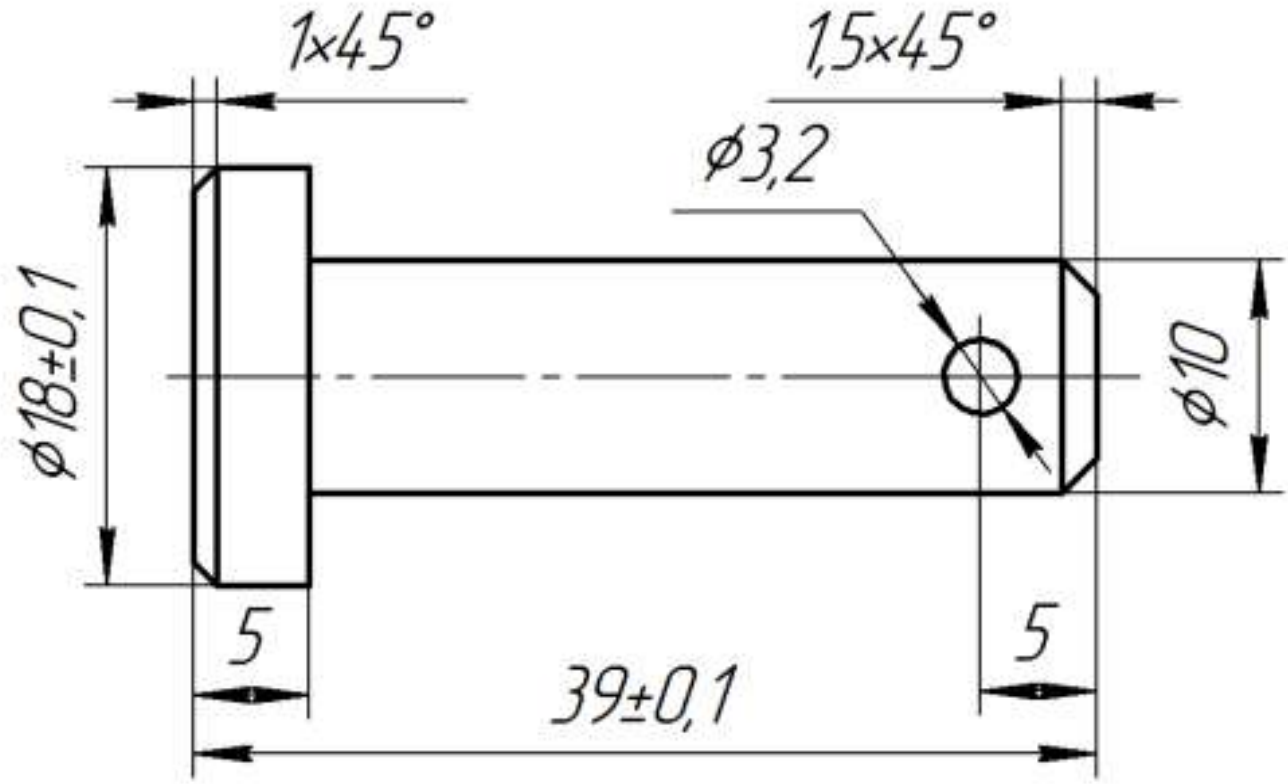

Карта контроля

		Шифр участника	
№ п/п	**Критерии оценки**	**Количество баллов**	**Набранные баллы участником**
1.	Наличие рабочей формы (халат, головной убор)	**1 б**	
2.	Соблюдение правил безопасных приемов работы	**1 б**	
3.	Соблюдение порядка на рабочем месте. Культура труда	**1 б**	
5.	Технология изготовления изделия: - торцевание заготовки начисто; - обтачивание заготовки в соответствии с чертежом и техническими условиями; - отрезание заготовки и обработка торца личным напильником; - точность изготовления детали в соответствии с чертежом и техническими условиями; - качество и чистовая (финишная) обработка изделия	**30 б**	
6.	Уборка рабочего места	**1 б**	
7.	Время изготовления	**1 б**	
	Итого:	**35 баллов**	

Муниципальный этап
Всероссийской олимпиады школьников
по технологии 2023 – 2024 учебный год 8-9 классы
Шифр_____

Всего баллов_____

Практическое задание для муниципального этапа
Всероссийской олимпиады школьников по технологии 2023-2024 учебный год
(профиль «Техника, технологии и техническое творчество»)
Электрорадиотехника
9 класс
Время выполнения - 135 минут
Максимальное количество баллов – 35

Индикаторы на панели электробытового прибора должны работать по следующей схеме:

1. Индикатор 1 и 3 не должны работать одновременно.
2. Вместе с индикатором 1 одновременно включается индикатор 2.
3. Вместе с индикатором 3 одновременно включаются индикатор 4 и 5.

Предложите рабочую схему включения индикаторов, работающую от ключа типа , и источника тока, чтобы ее работа соответствовала требованиям технического задания.

1. Начертите принципиальную электрическую схему
2. Соберите схему (в соответствии с условиями, указанными в задании)
3. Проверьте работоспособность схемы.

Чертеж схемы

Карта контроля

		Шифр участника	
Критерии оценивания		Баллы	Баллы по факту
Принципиальная электрическая схема	Схема предусматривает включение всех индикаторов одновременно.	5 баллов	
	Схема предусматривает раздельную работу индикаторов 1 и 3.	10 баллов	
	Схема предусматривает одновременную работу индикаторов 1 и 2	5 баллов	
	Схема предусматривает одновременную работу индикаторов 3, 4,5.	5 баллов	
Сборка электрической цепи	При сборке цепи использован только 1 ключ.	5 баллов	
	Правильно собрана цепь включения всех ламп	5 баллов	
ИТОГО		**35 баллов**	

Председатель _____

(подпись) ФИО

Члены жюри_____

(подпись) ФИО

_____

(подпись) ФИО